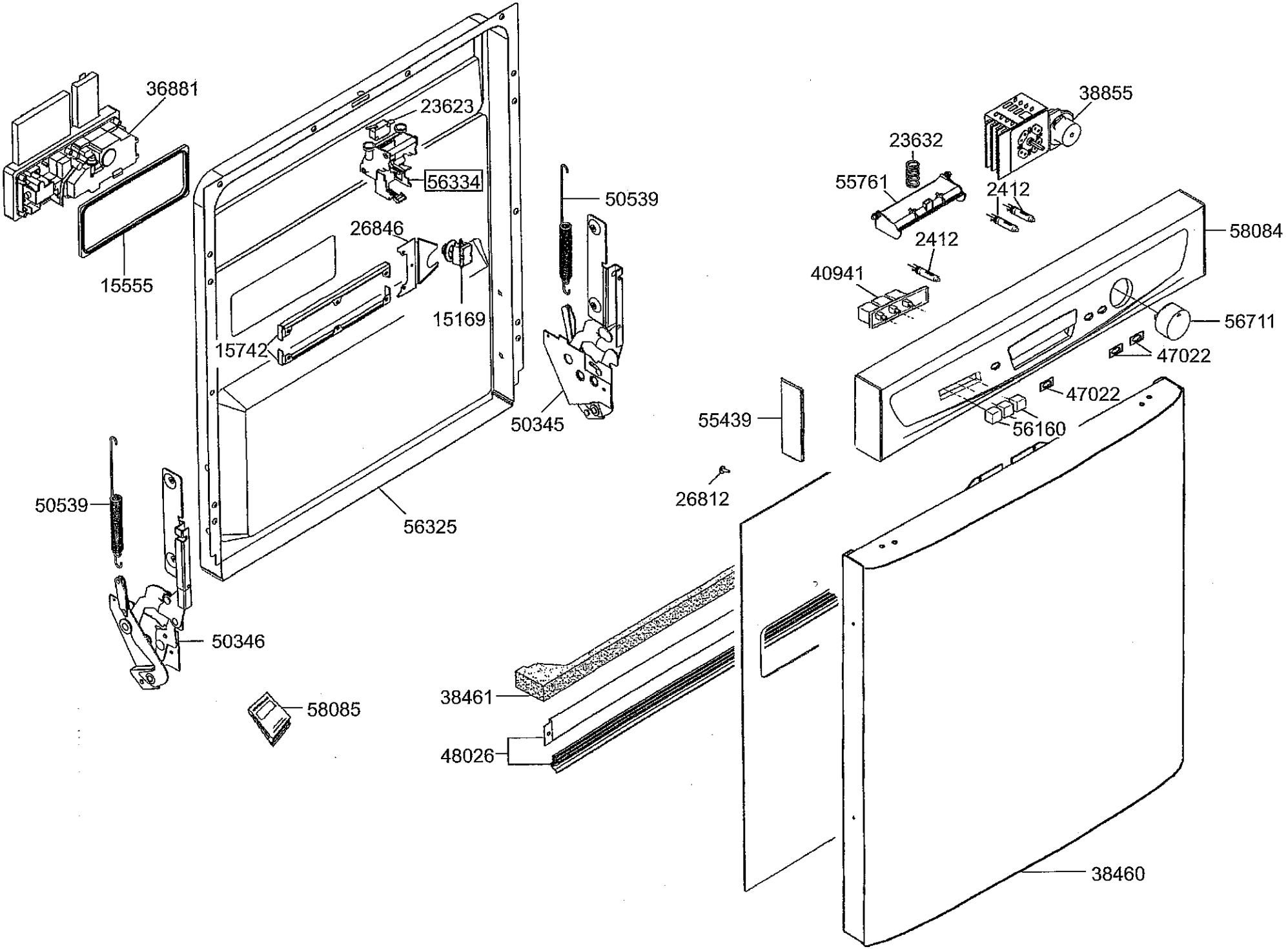
36881
23623
56334
50539
26846
15555
15169
15742
50345
56325
50539
50346
58085
38855
23632
55761
2412
2412
58084
40941
56711
47022
47022
55439
56160
26812
38461
48026
38460

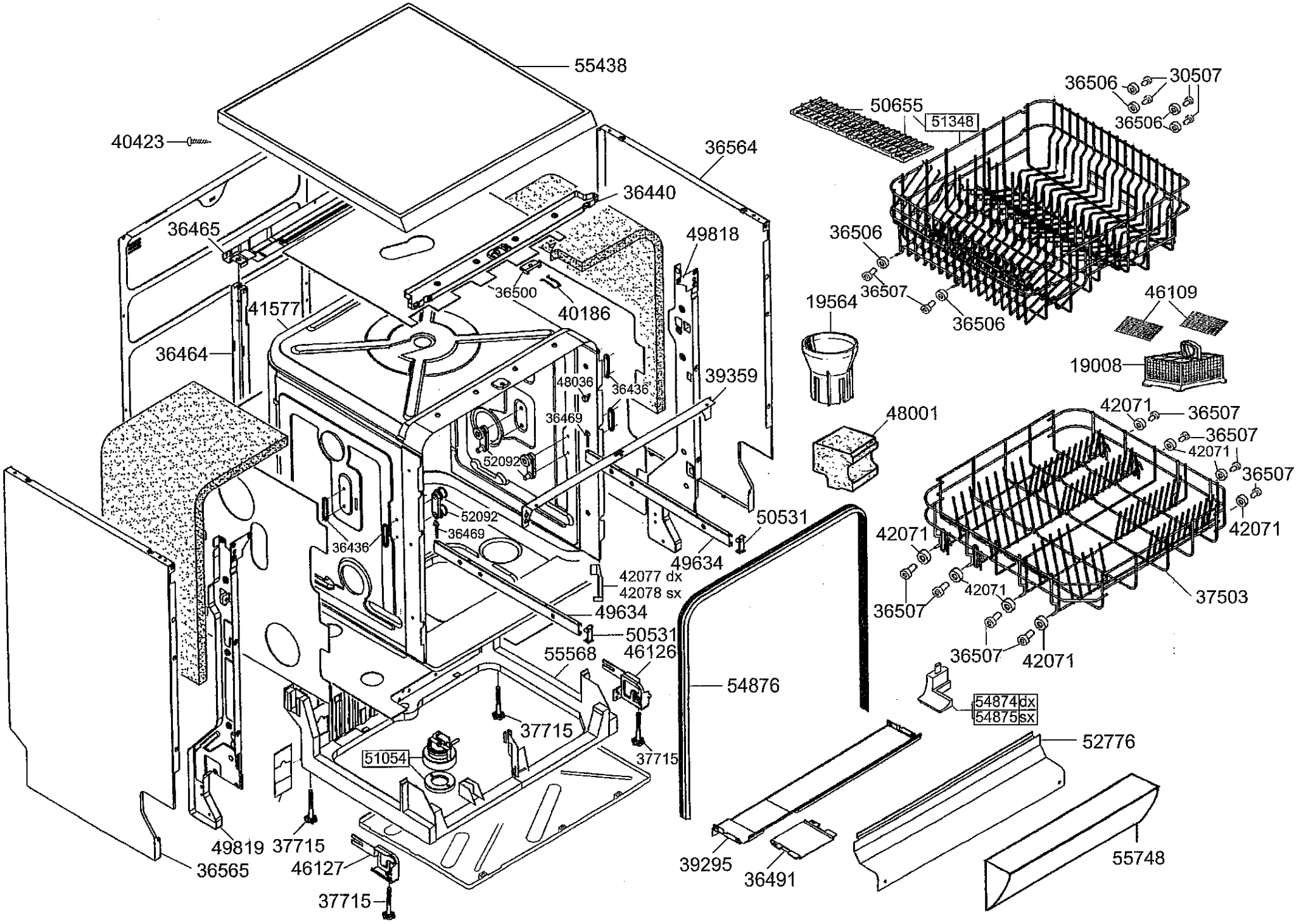
55438
40423
36564
36440
36465
49818
36500
40186
41577
36464
48036
36436
39359
36469
52092
52092
36469
36436
50531
49634
42077 dx
42078 sx
49634
50531
55568
46126
54876
37715
51054
37715
49819
37715
36565
46127
37715
39295
36491
52776
55748
36506
30507
36506
50655
51348
36506
36507
36506
19564
46109
19008
48001
42071
36507
36507
42071
36507
42071
42071
36507
42071
37503
36507
42071
54874dx
54875sx

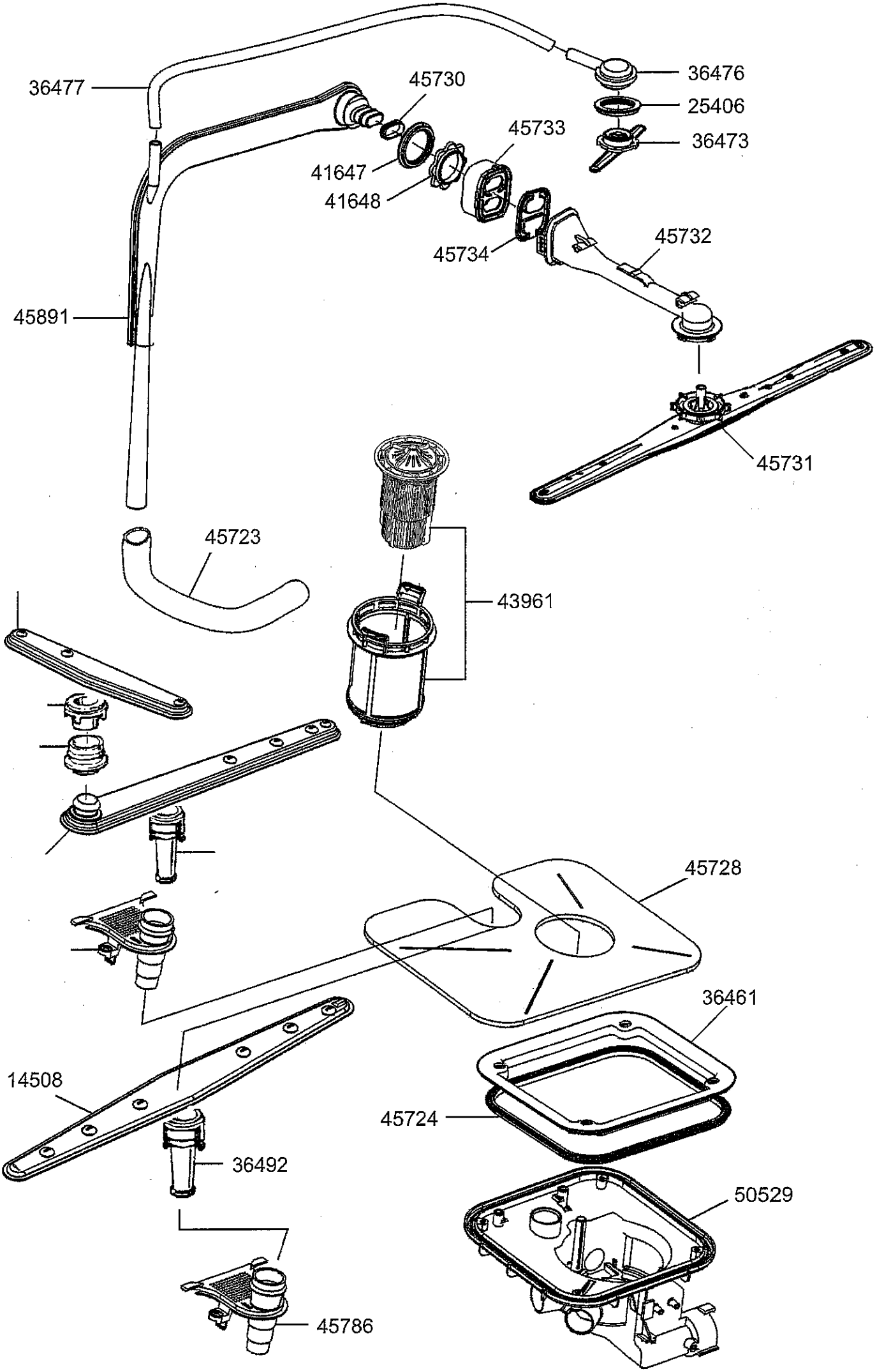
36477
45730
36476
25406
45733
36473
41647
41648
45734
45732
45891
45731
45723
43961
45728
36461
14508
45724
36492
50529
45786

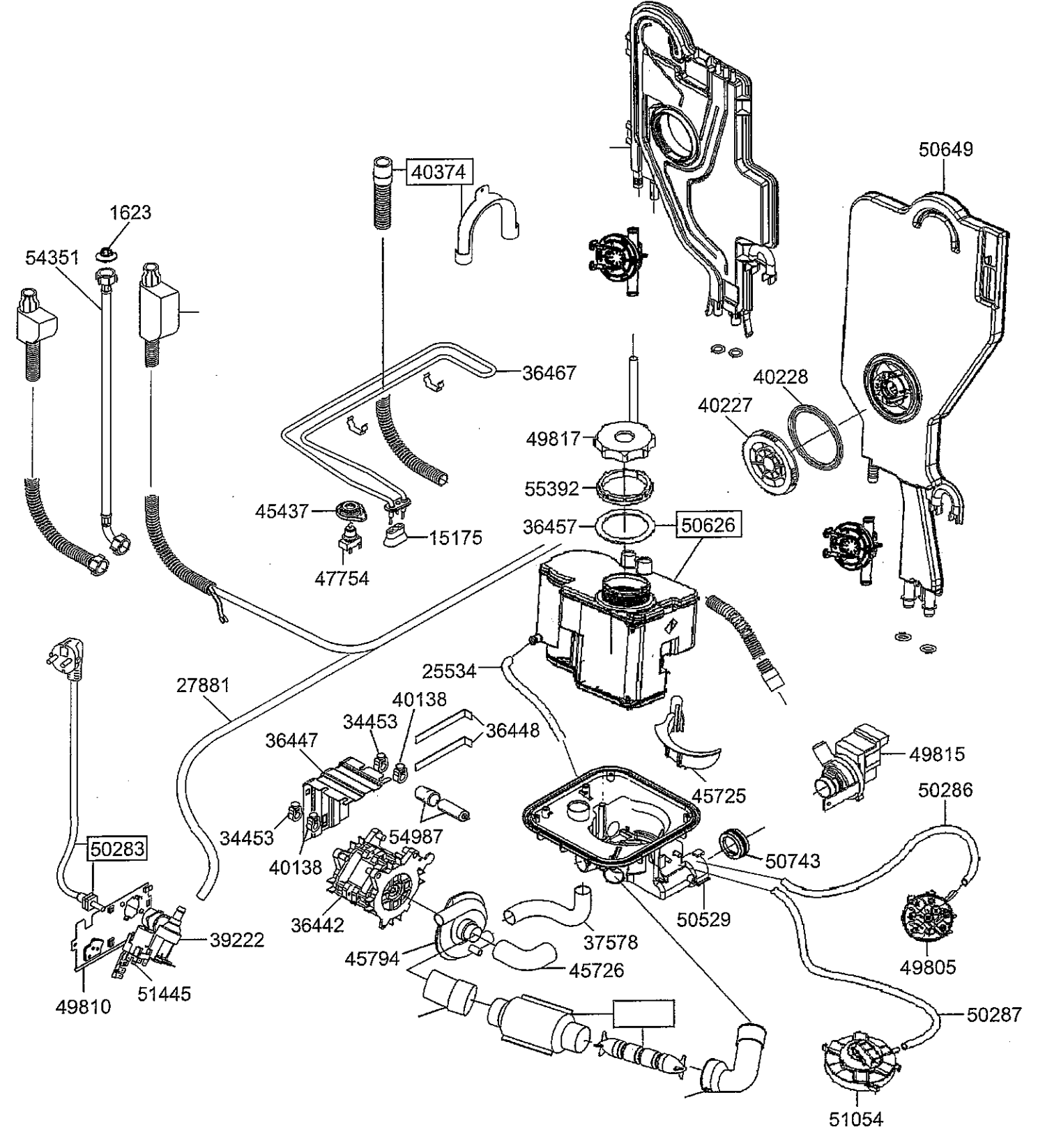
40374
50649
1623
54351
36467
40228
40227
49817
55392
45437
36457
50626
15175
47754
25534
27881
40138
34453
36448
36447
45725
49815
50286
34453
54987
50743
40138
50283
36442
50529
39222
37578
45794
45726
49805
49810
51445
50287
51054